TCP-LASER MESSEINHEIT OGLW2-70T5-2PS6

TCP-LASER MEASURING INSTRUMENT OGLW2-70T5-2PS6

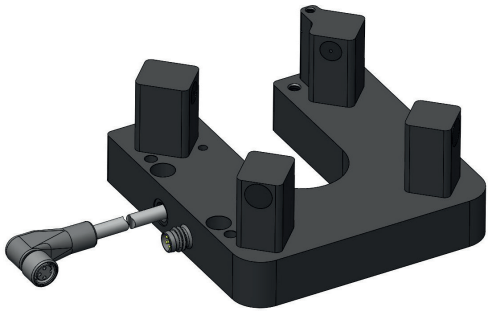

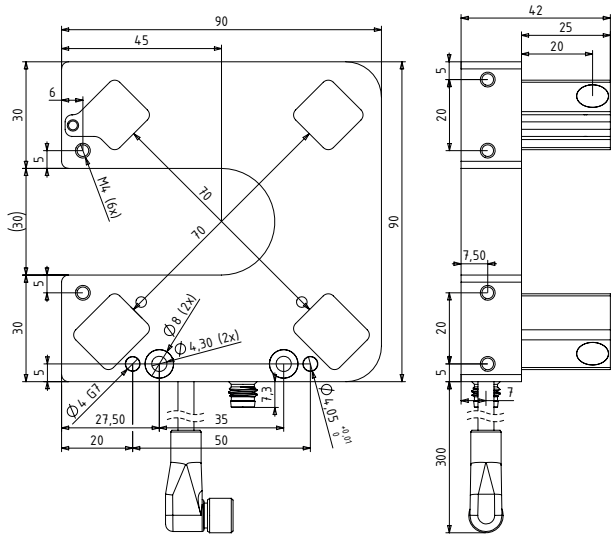

Alle Maße in mm *All dimensions in mm*

Stecker M8, 5-polig *Connector M8, 8-pole*	Buchse M8, 3-polig *Plug (female) M8, 3-pole*
	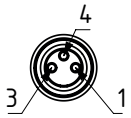

Anschlussbelegung *Connection diagram*

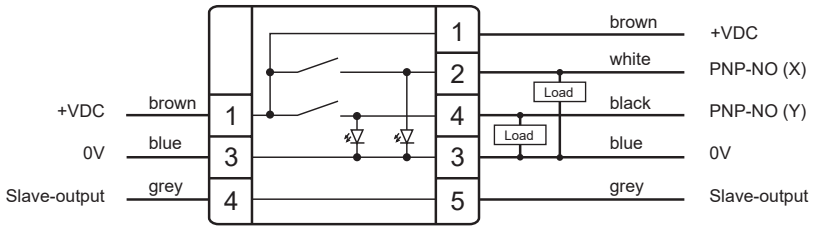

Technische Daten bei 24 V und 20 °C *Technical data at 24 V and 20 °C*	
Betriebsspannung *Supply voltage*	DC 12…30 V
Laser-Sendelicht *Laser light*	Rotlicht, 650 nm, Klasse 2 *Redlight, 650 nm, class 2*
Stromaufnahme *Load current*	Max. 50 mA
Ausgangsstrom *Output current*	Max. 200 mA je Ausgang, kurzschlussfest *Max. 200 mA per output, short-circuit protection*
Ausgang *Output*	2 x PNP-NO
Schaltzustandsanzeige *Statusdisplay*	2 gelbe LEDs *2 yellow LEDs*
Schaltfrequenz *Switching frequency*	Max. 1 kHz
Auflösung *Resolution*	0,2 mm
Spannungsabfall *Voltage drop*	Max. 2,5 V pro Ausgang *Max. 2,5 V per output*
Reproduzierbarkeit *Reproducibitlity*	0,01 mm
Betriebstemperatur *Operating temperature*	+10 °C bis +50 °C *+50 °F to +122 °F*
Schutzart IP *Degree of protection*	IP65
Gehäuse-Material *Housing material*	Aluminium, schwarz eloxiert *Aluminium, black anodized*
Lagetoleranz *Positional tolerance*	0,2 mm

Stand: 2018_01_03

CAPTRON Electronic GmbH
Johann-G.-Gutenberg-Str. 7
D - 82140 Olching
Tel.: +49 (0)8142 - 44 88 -0
Fax: +49 (0)8142 - 44 88 -100
sales@captron.com
www.captron.com